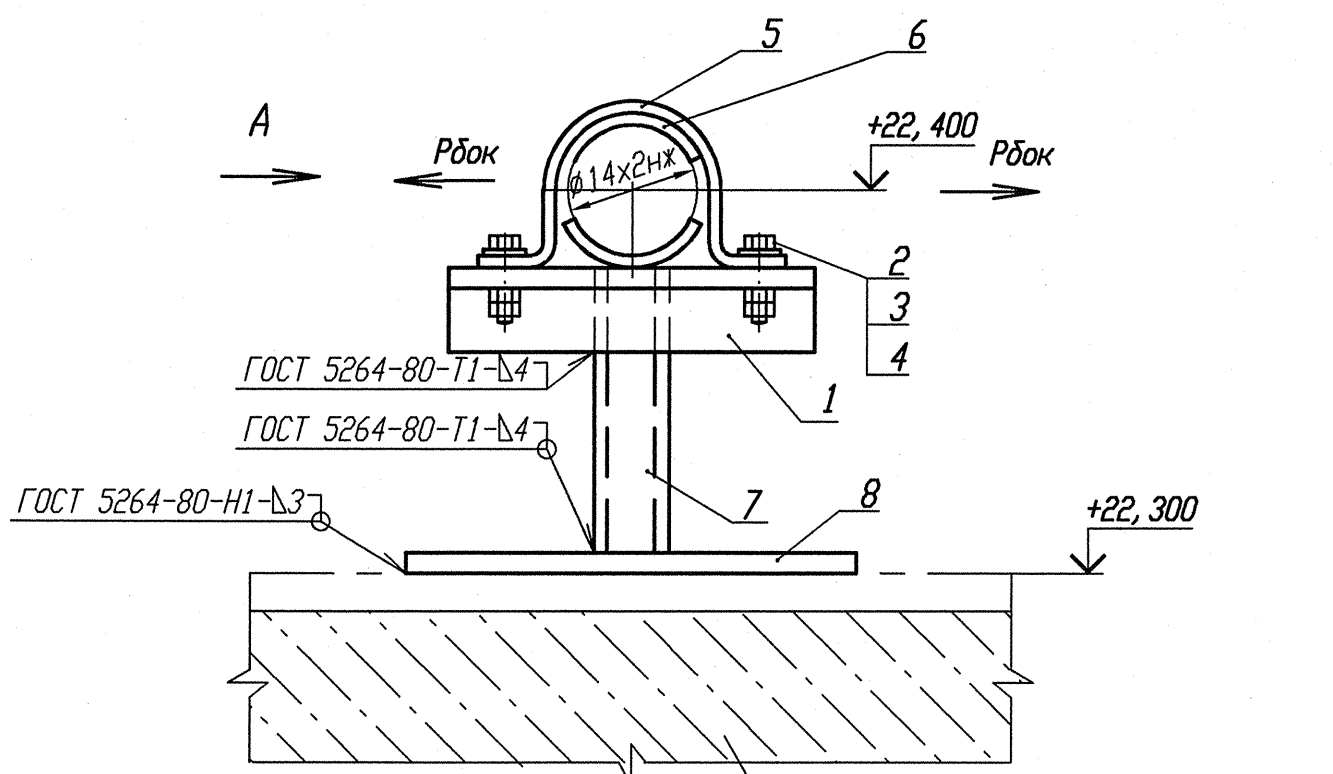

Деталь поз. 5 (Lр=100)

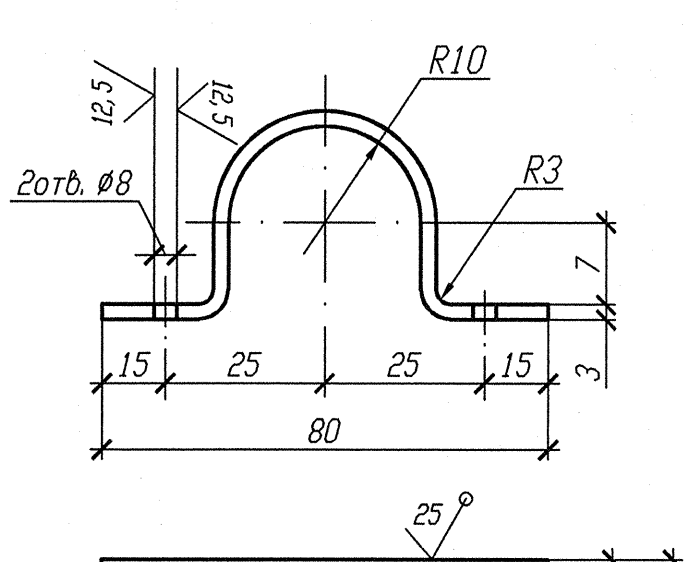

Деталь поз. 6

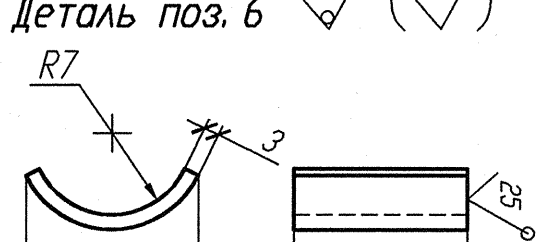

Номер опоры	3TV10Y389	3TV10Y518
Нагрузка на опору Pz(кН)	0, 055	0, 058
Нагрузка на опору Рбок(кН)	0, 110	0, 036

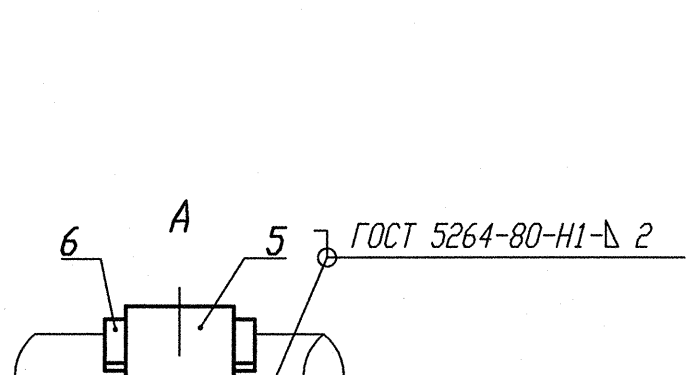

1 Привязку опоры смотри изометрический чертеж 3TV30Z07, 3TV40Z07.
2 Сварку производить по ГОСТ 5264-80.
3 Отметка трубопровода подлежит уточнению в соответствии с уклоном трубопровода.
4 Максимальная нагрузка на опору Р дана с учетом сейсмического воздействия.
5 Спецификация составлена на одну опору.
6 Изготовить два комплекта.

Спецификация деталей

Поз.	Обозначение	Наименование	Кол.	Материал	Масса, кг ед.	Масса, кг общ.	Примечание
1	ГОСТ 8509-93	Уголок В- 35х35х4 l=300	1	Ст 3 пс 2-сб ГОСТ 535-2005	0, 63	0, 63	
2	ГОСТ 7798-70	Болт М6-6дх30. 56. 35	2	35 ГОСТ 1050-88	0, 009	0, 018	
3	ГОСТ 11371-78	Шайба А. 6х2. 02. Ст3пс	2	ОК360В-2-ТУ-Ст3пс ГОСТ 16523-97	0, 0014	0, 0028	
4	ГОСТ 5915-70	Гайка М6-6Н. 8. 35	4	35 ГОСТ 1050-88	0, 0026	0, 0104	
5	БК-1998784	Полухомут Б-ПН-3х100х30	1	Б-ПН-3 ГОСТ 19903-74 Лист ОК360В-4-ТУ-Ст3сп-сб ГОСТ 16523-97	0, 08	0, 08	
6	БК-1998785	Прокладка Б-ПН-3х22х50	2	12Х18Н10Т-МА ГОСТ 5582-75	0, 03	0, 06	
7	ГОСТ 8240-97	Швеллер 10У l=286	1	Ст 3 пс 2-сб ГОСТ 535-2005	2, 457	2, 457	
8	ГОСТ 19903-74	Лист Б-ПН-О- 4х110х70	1	Ст 3 сп 5-сб ГОСТ 14637-89	0, 2418	0, 2418	
	ГОСТ 2246-70	Проволока		СВ-04Х19Н11М3		-	
	ГОСТ 9467-75	Электроды		УОНИИ 13/45		-	
					Итого:	3, 5	

АРХИВНЫЙ ЭКЗЕМПЛЯР

Изм.	Кол. уч.	Лист	№док.	Подпись	Дата
Инж. Зк.		Сидоренко			12. 02
Пров. инж. Ік.		Шабинский			12. 02
Пров. вед. инж.		Махотина			12. 02
Н. контр.		Краснояров			12. 02

Инв. N подл. R3. 03732. 1. 0. 13
Лист 211

R3. TV10. 3095. 013. 03. 00. 129

Ростовская АЭС Блок 3

Реакторное отделение
Герметичная часть
Трубопроводы отбора проб
Рр больше 2. 2 МПа

Стадия	Лист	Листов
Р		1

Опора скользящая направляющая
3TV10Y389, 3TV10Y518

ОАО "НИАЭП" 2013

Инв. N подл.	Подп. и дата	Взам. инв. N
R3. 03732. 1. 0. 13	12.02.13	

Формат А4х3